A.MIG-2034 **BLACK** COLOR

AMMO by mig Jimenez

Quick Tips

Scale 1/72 · 1/48

Paste

ANTI SLIP

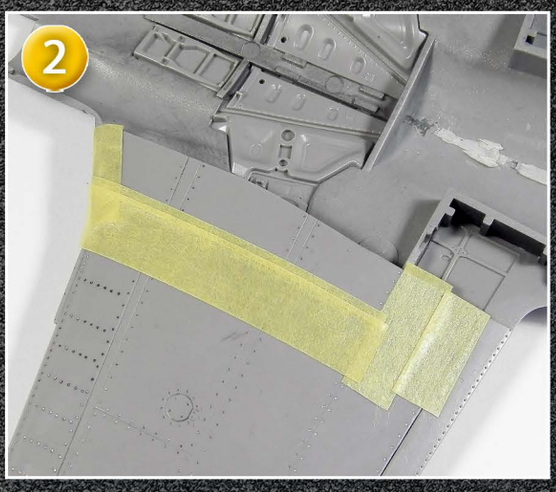

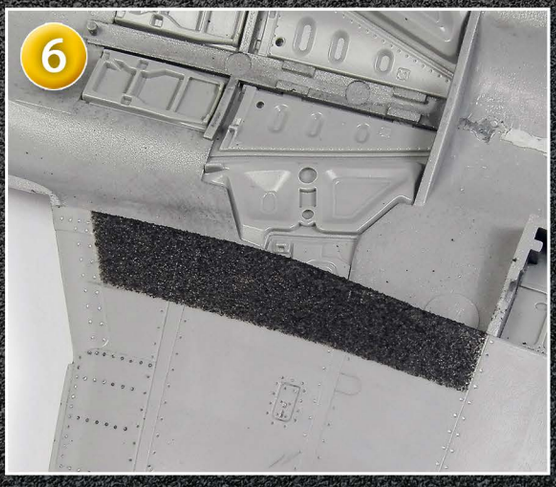

1. Referenčná fotografia protišmykovej ochrany lietadla T-33A zachovaného letectvom (foto s láskavým dovolením autora Anton io Herrera)

2. V tomto priklade bola protišmyková plocha na koreni kridla lietadla T-33A presne zreplikovaná na exemplári v mierke 1:48 od spoločnosti G.W.H. Pred nanesením pasty bola plocha zamaskovaná, aby sa obkreslil obvod páskou.

3. Pre túto mierku som sa rozhodol použiť jemnú čiernu protišmykovú pastu AMIG2034, ktorá bola kvôli pohodliu najprv nanesená na plastovú dosku a bola aplikovaná pomocou špongie.

4. Malé množstvo pasty sa nasiaklo špongiou a prebytok sa vypustil. Textúra sa naniesla vertikálnymi dotykmi a v malých množstvách, aby sa vytvorila požadovaná štruktúra.

5. Celý povrch sa rýchlo pokryl, aby sa dosiahol požadovaný efekt, pričom sa dodržal krátky čas schnutia, ktorý je medzi jednotlivými vrstvami niekoľko minút.

6. Výsledok zobrazený po odstránení masiek je oveľa presnejší a realistickejší ako ten, ktorý poskytuje obtlačok.

1. Referenční fotografie ochrany proti smyku letounu T-33A, který se zachoval u letectva (foto s laskavým svolením Antona io Herrery)

2. V tomto příkladu byla protiskluzová plocha na kořeni křidla letounu T-33A přesně replikována na exempláři v měřítku 1:48 od společnosti G.W.H. Před nanesením pasty byla plocha zamaskována, aby byl obvod obkreslen páskou.

3. Pro toto měřítko jsem se rozhodl použít jemnou černou neklouzavou pastu AMIG2034, která byla pro větší pohodli nejprve nanesena na plastovou desku a byla aplikována houbičkou.

4. Malé množství pasty bylo nasáklé houbičkou a přebytek byl odsát. Textura byla nanášena svislými dotyky a v malém množství, aby se vytvořila požadovaná textura.

5. Celý povrch byl rychle natřen, aby se dosáhlo požadovaného efektu, přičemž byla dodržena krátká doba schnutí několika minut mezi jednotlivými vrstvami.

6. Výsledek zobrazený po odstranění masek je mnohem přesnější a realističtější než ten, který poskytuje obtisk.