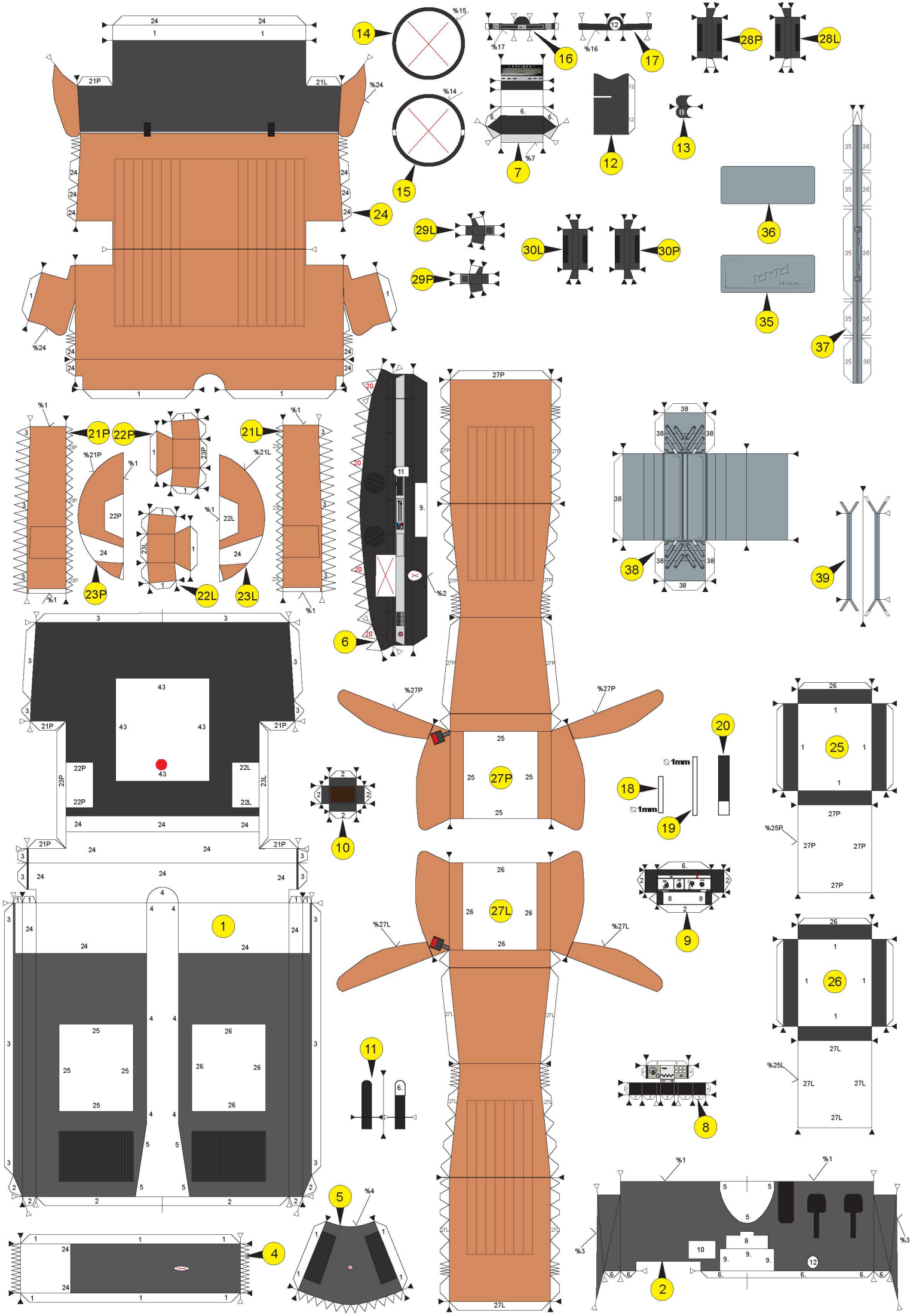
1
2
4
5
6
7
8
9
10
11
12
13
14
15
16
17
18
19
20
21P
21L
22P
22L
23P
23L
24
25
26
27P
27L
28P
28L
29P
29L
30P
30L
35
36
37
38
39
%1
%2
%3
%4
%7
%14
%15
%16
%17
%21P
%21L
%24
%25P
%25L
%27P
%27L
1mm

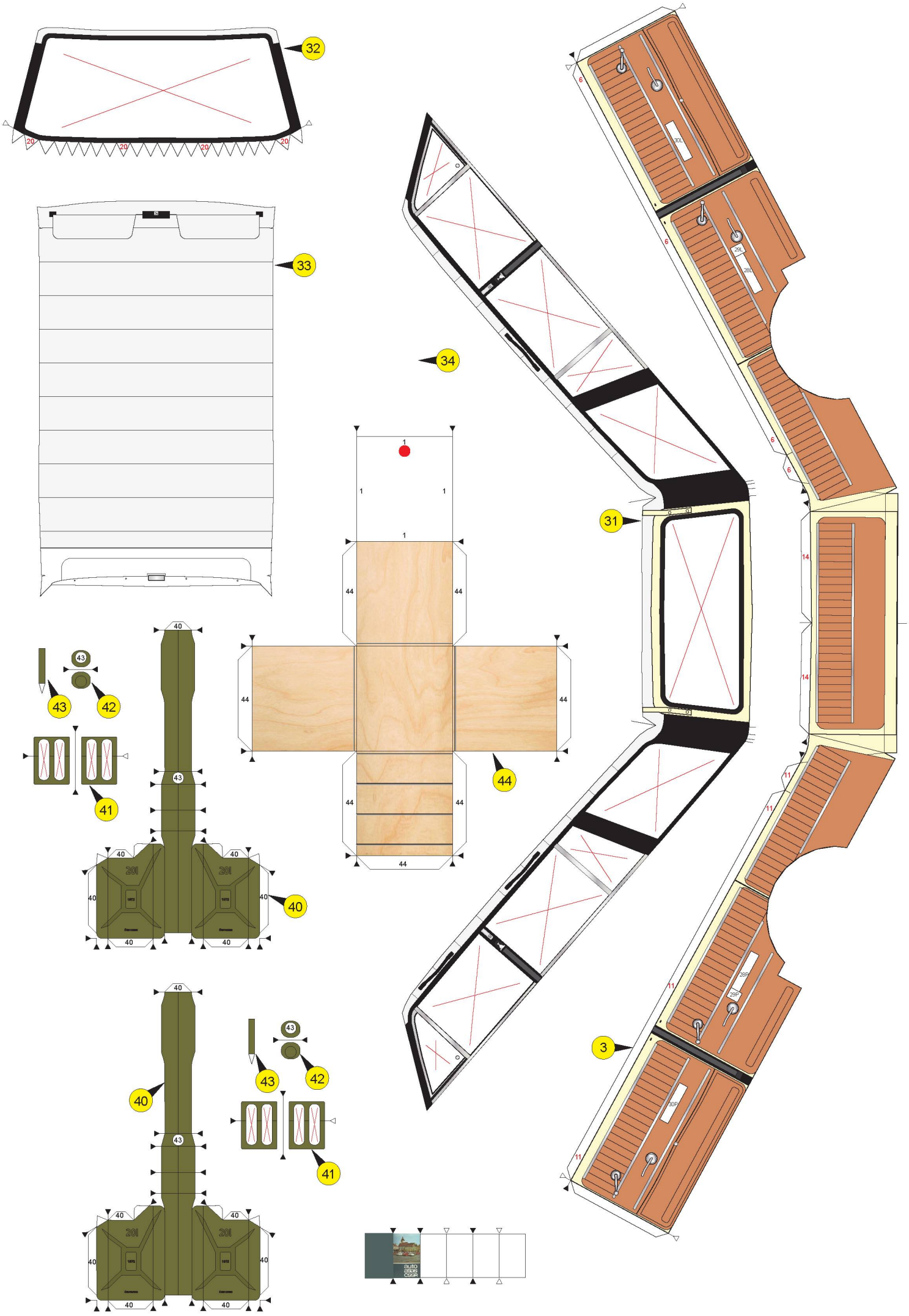
32
33
34
31
3
44
40
41
42
43
20
1
6
11
14
44
40
43
20I
20F
29L
28L
29F
28F
30L
30F
1972
Dancaster
AUTO
CASS
CSSR

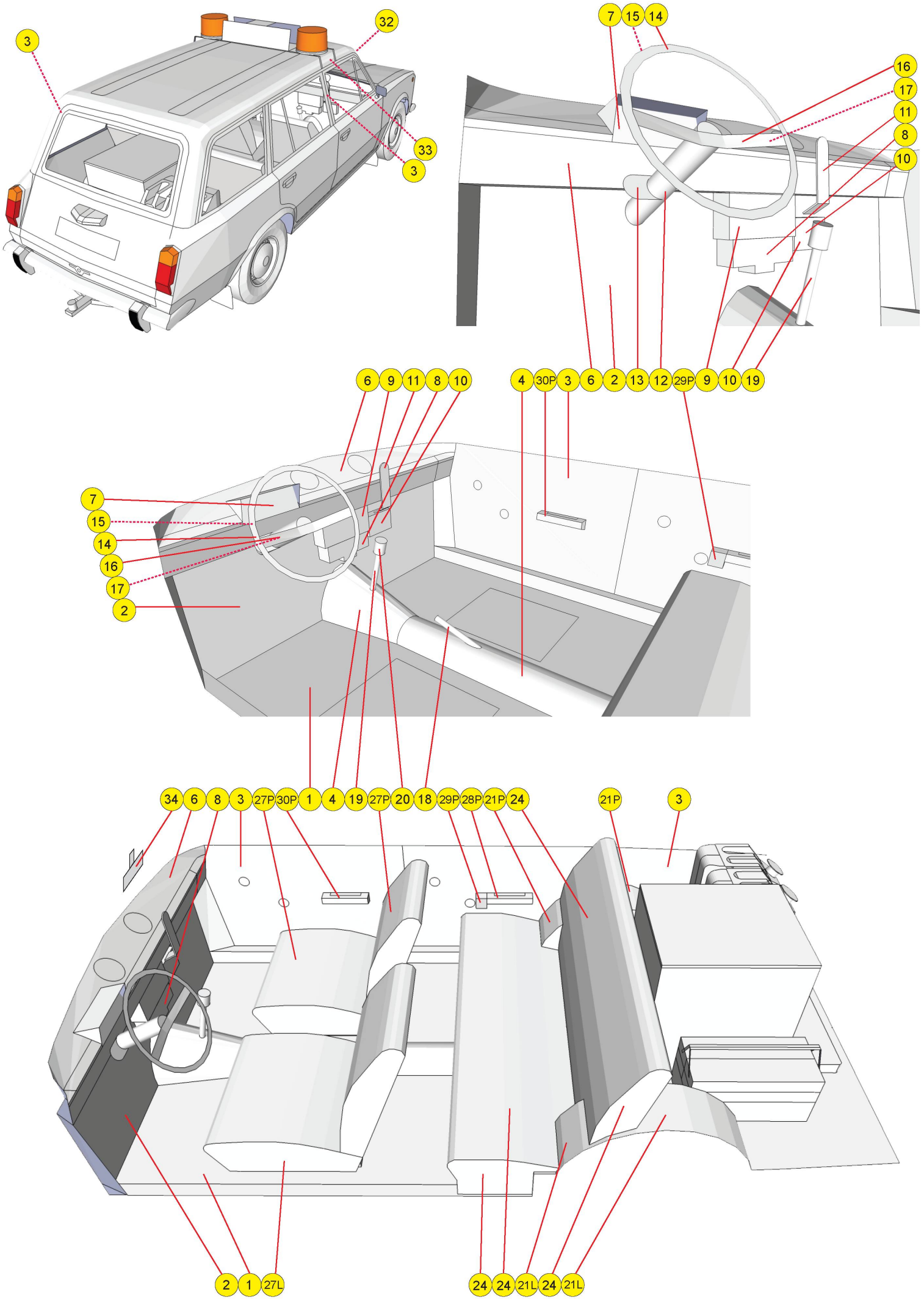
3
32
33
3
7
15
14
16
17
11
8
10
6
9
11
8
10
4
30P
3
6
2
13
12
29P
9
10
19
7
15
14
16
17
2
34
6
8
3
27P
30P
1
4
19
27P
20
18
29P
28P
21P
24
21P
3
2
1
27L
24
24
21L
24
21L

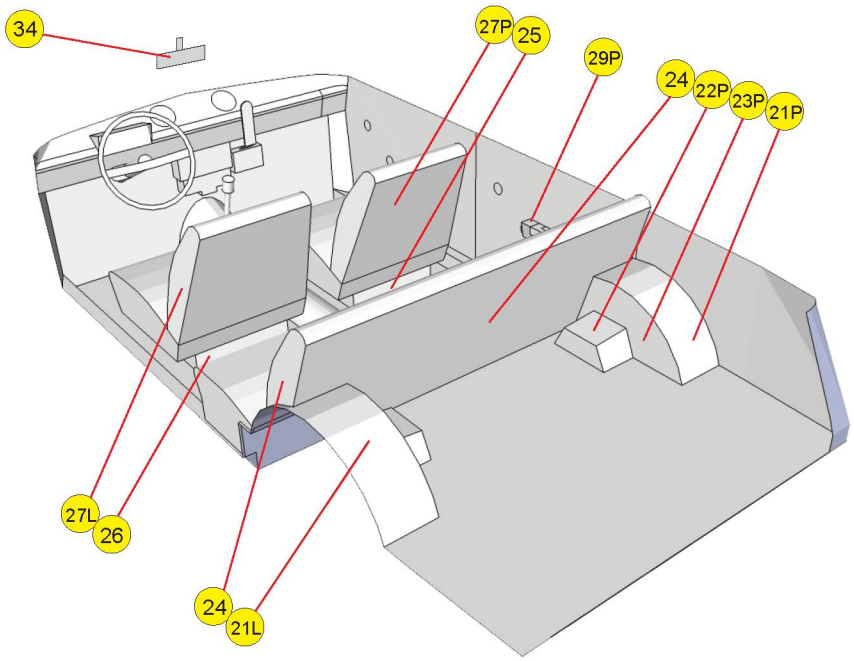
34
27P
25
29P
24
22P
23P
21P
27L
26
24
21L

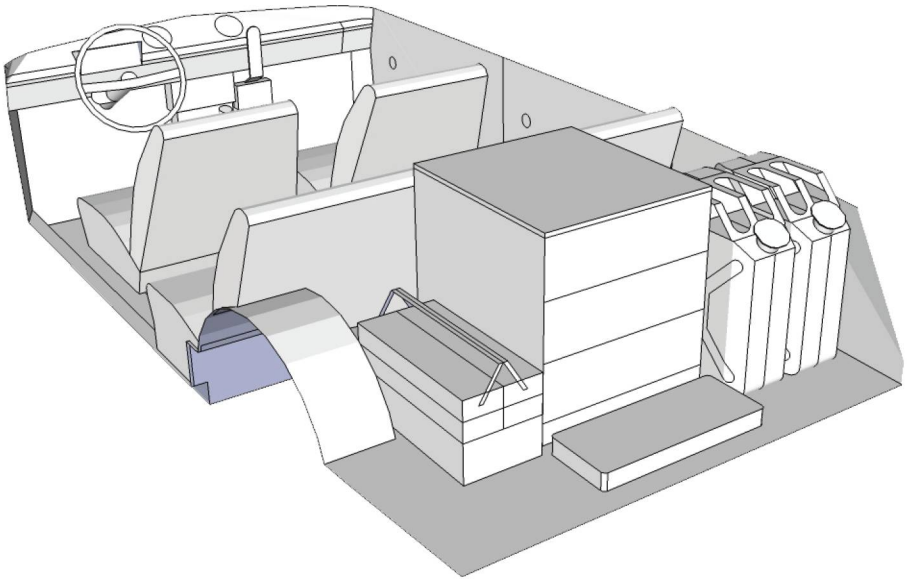

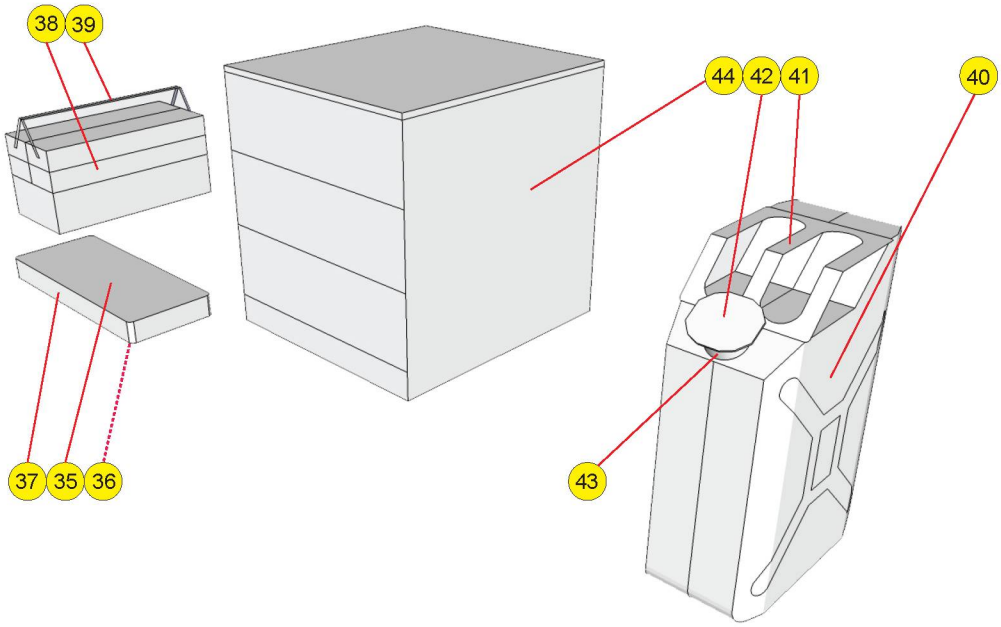
38
39
44
42
41
40
37
35
36
43