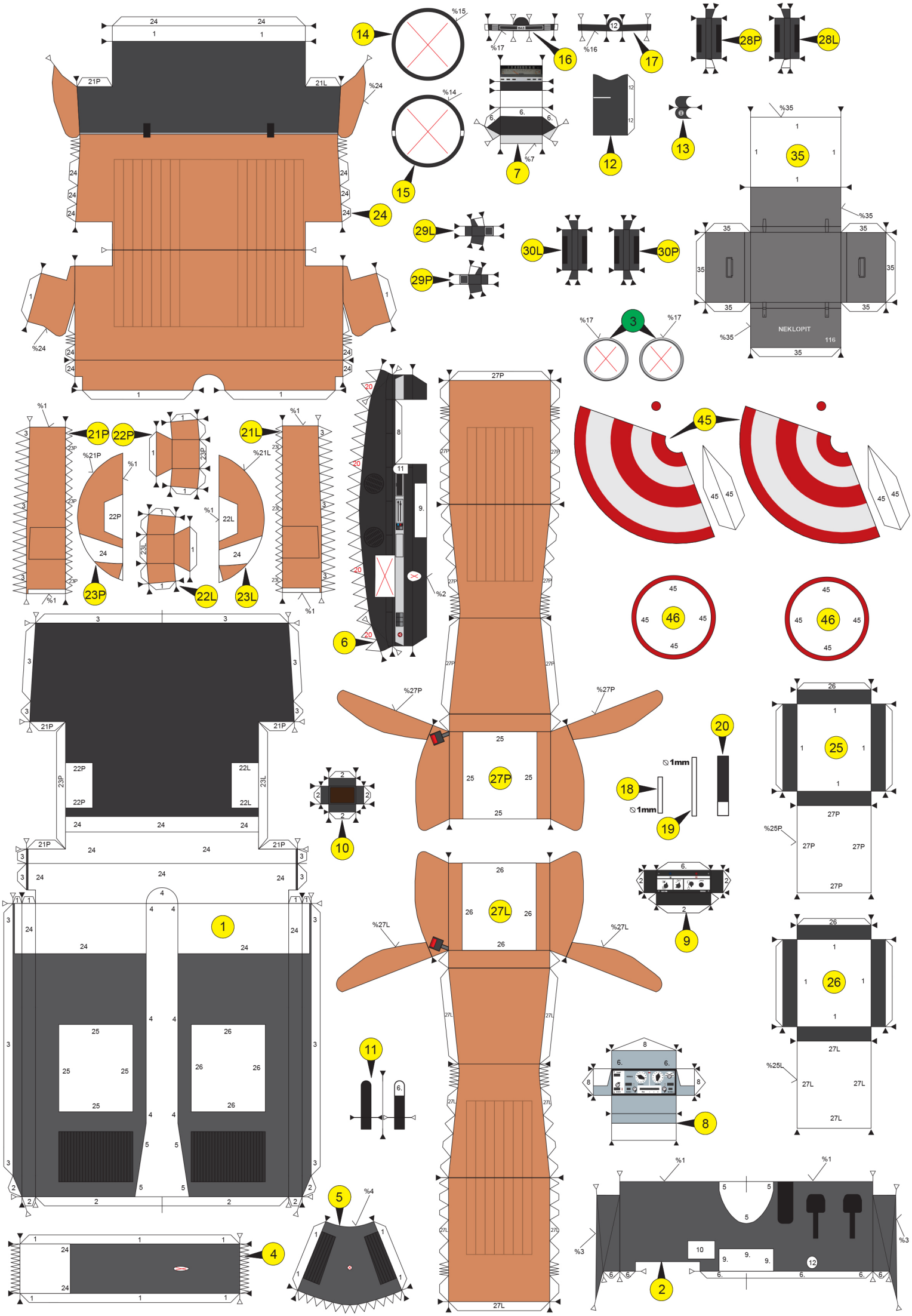
NEKLOPIT
116

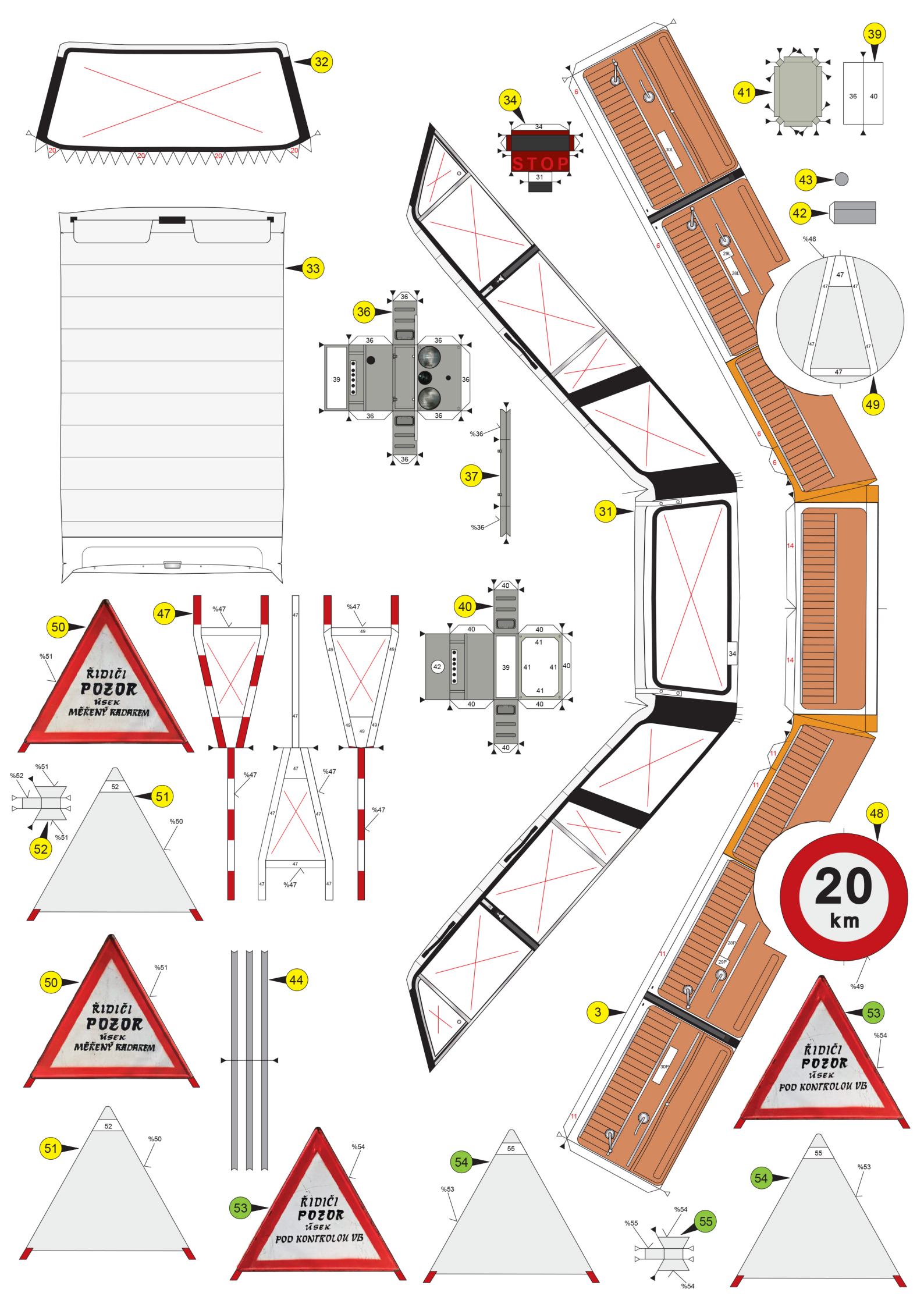
32
33
34
STOP
31
39
36 40
41
43
42
%48
47
49
36
39
%36
37
31
40
42
39
41
34
50
%51
ŘIDIČI
POZOR
ÚSEK
MĚŘENÝ RADARKEM
47
%47
%52
52
51
%50
52
48
20
km
%49
50
44
3
53
%54
ŘIDIČI
POZOR
ÚSEK
POD KONTROLOU VB
51
52
%50
53
%54
ŘIDIČI
POZOR
ÚSEK
POD KONTROLOU VB
54
55
%53
%55
%54
55
54
55
%53

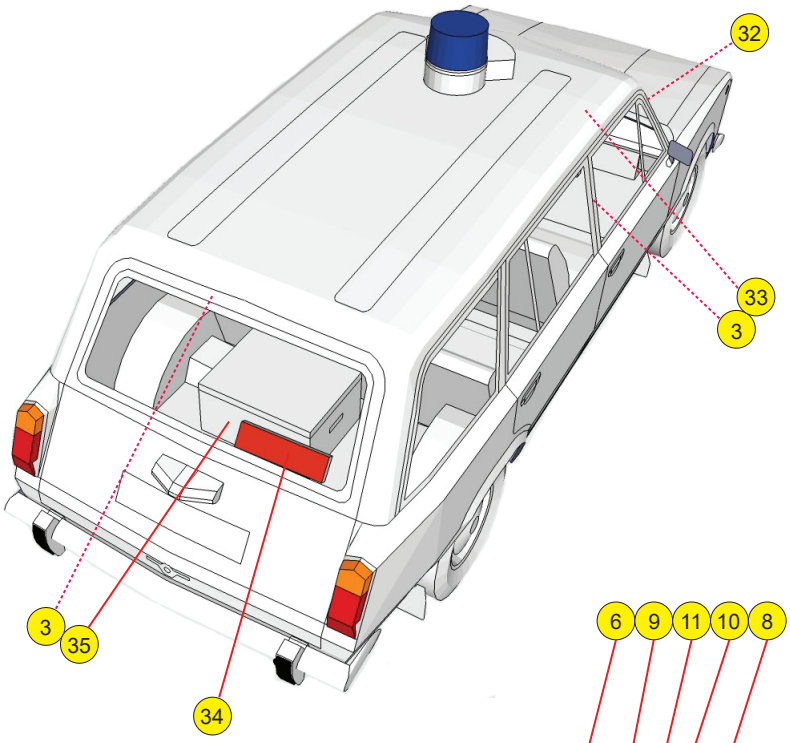
32
33
3
3
35
34

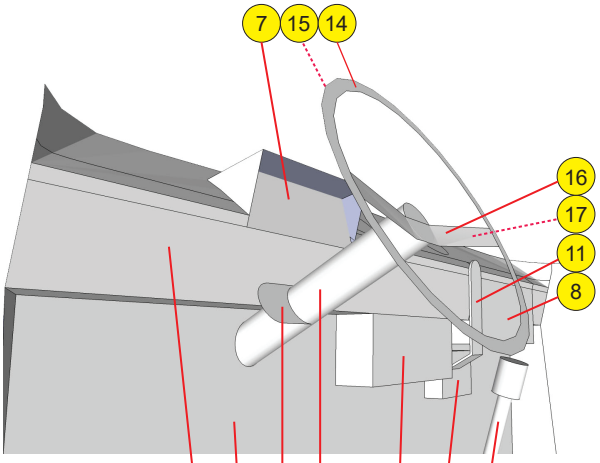
7
15
14
16
17
11
8

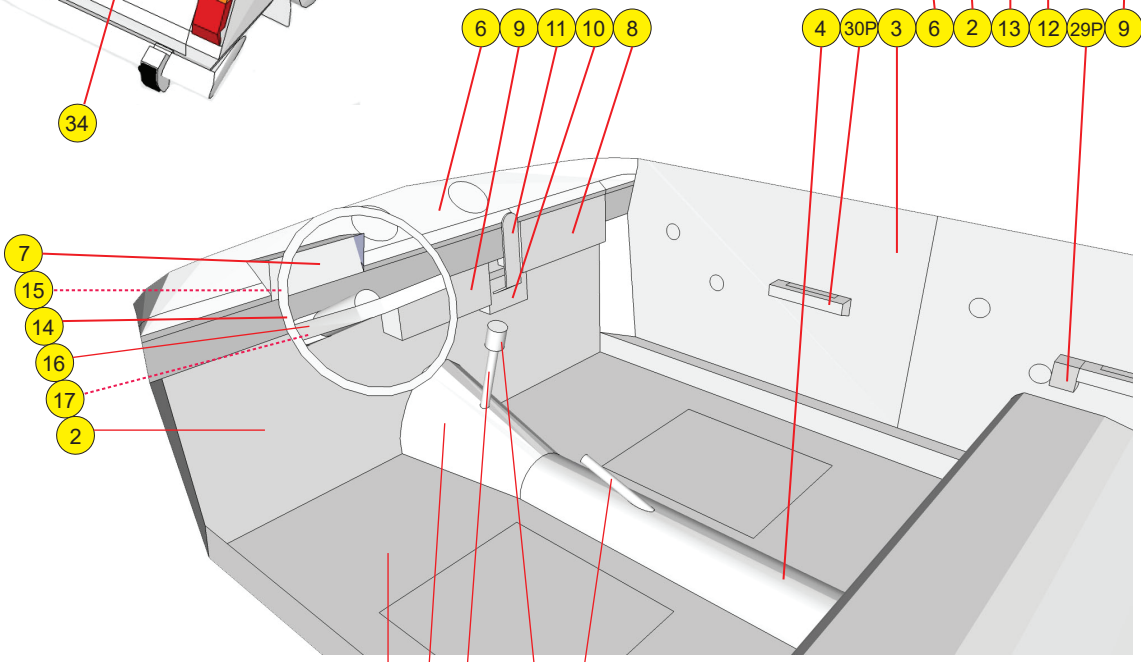
6
9
11
10
8
4
30P
3
6
2
13
12
29P
9
10
19
7
15
14
16
17
2

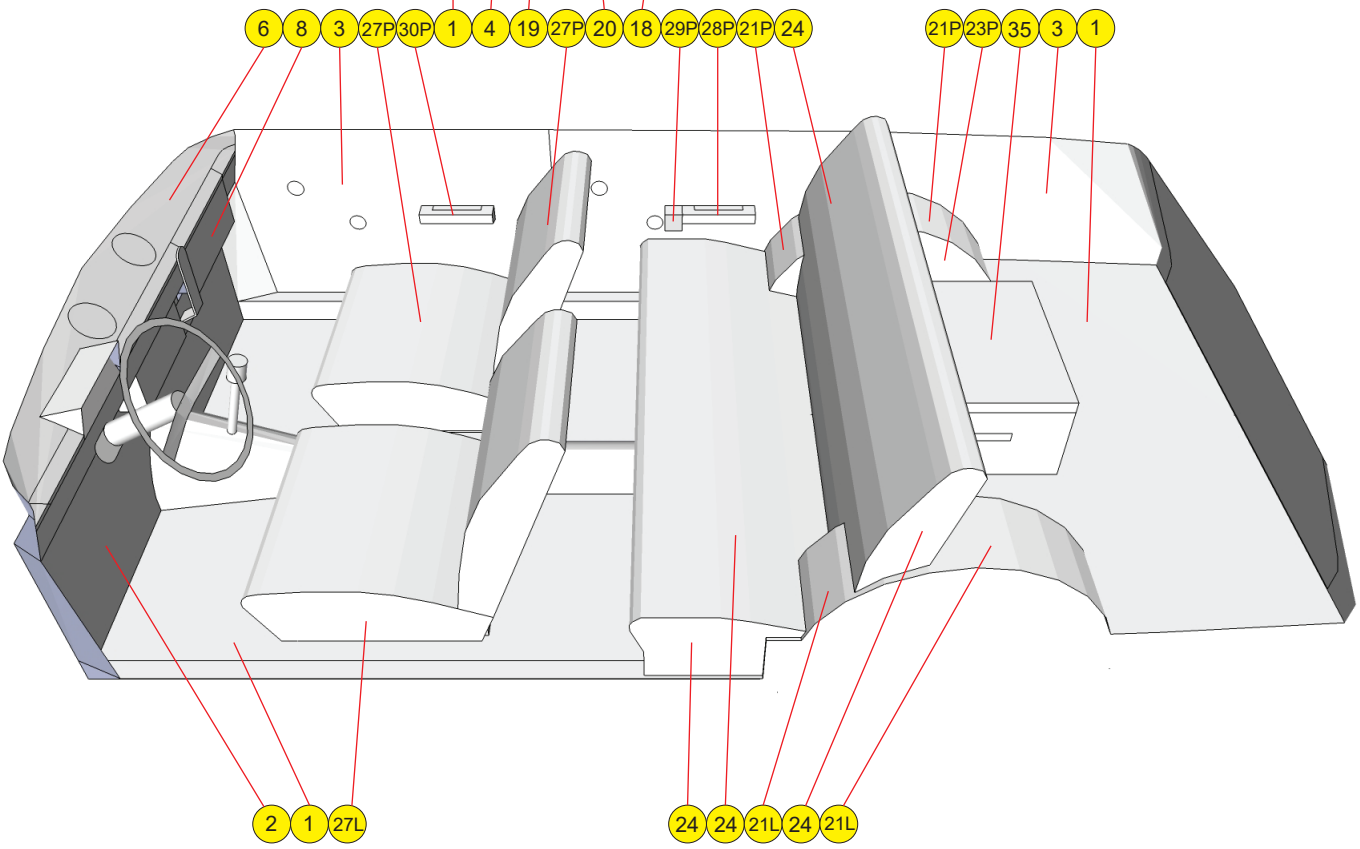
6
8
3
27P
30P
1
4
19
27P
20
18
29P
28P
21P
24
21P
23P
35
3
1
2
1
27L
24
24
21L
24
21L

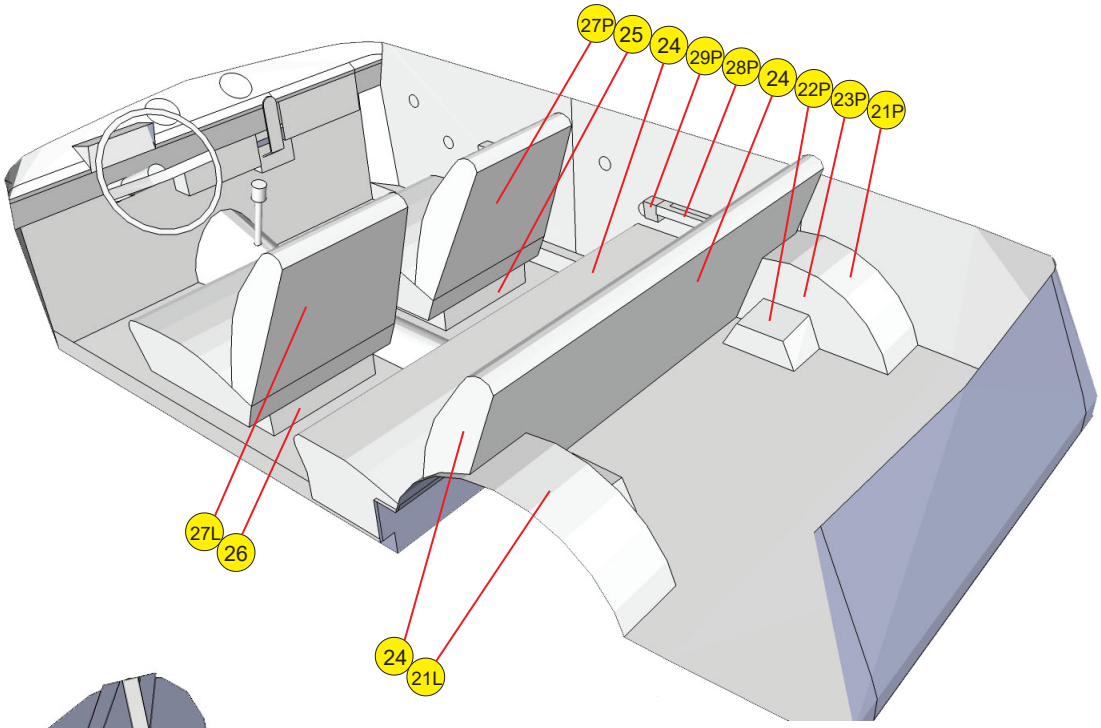
27P
25
24
29P
28P
24
22P
23P
21P
27L
26
24
21L

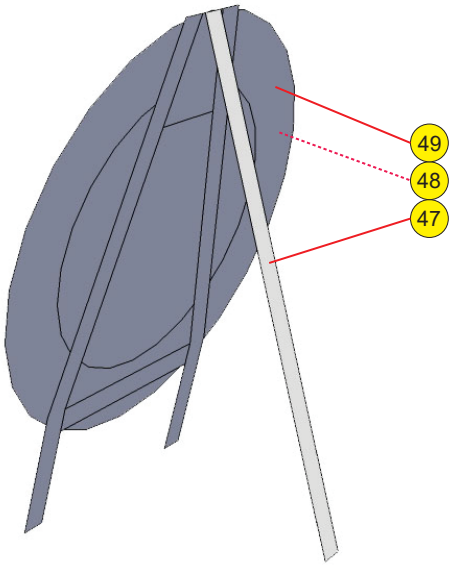
49
48
47

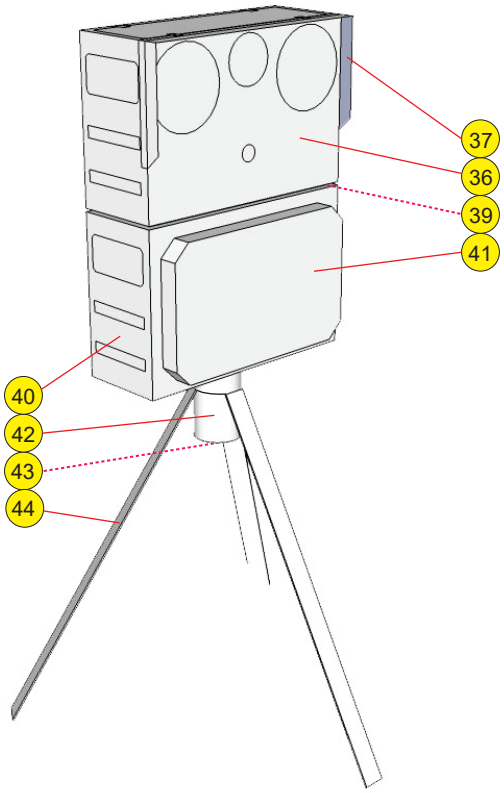
37
36
39
41
40
42
43
44

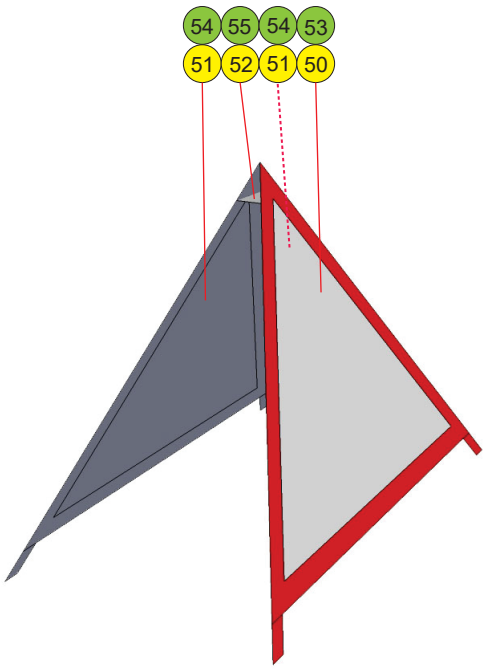
54
55
54
53
51
52
51
50

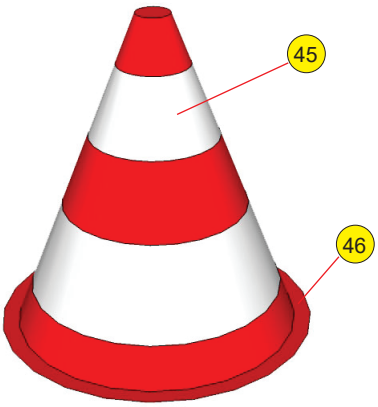
45
46